外形寸法図

●JSC－C01－2※－10（AC,DC）

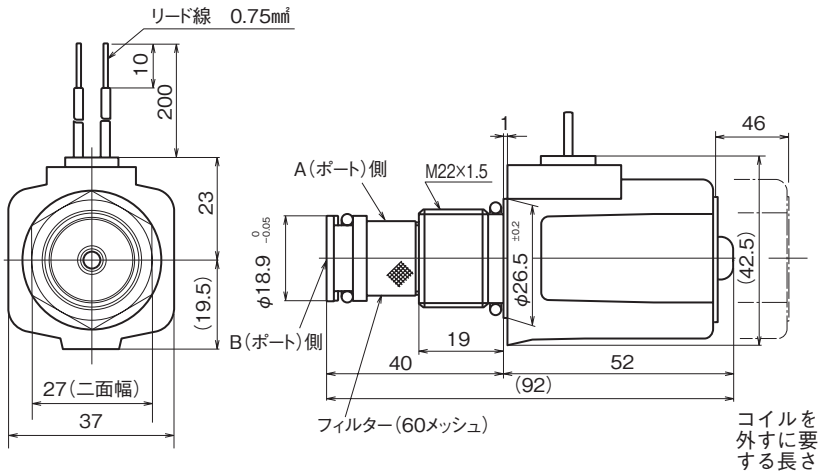

取付部寸法

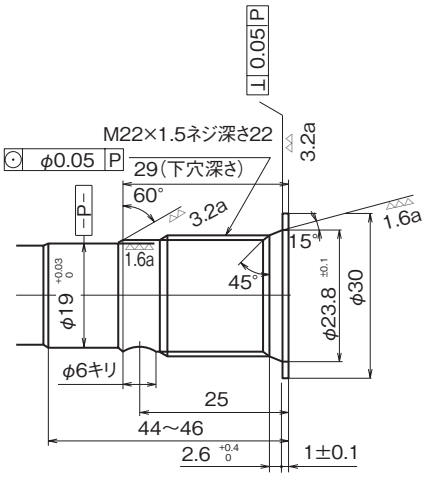

●JSC－G01－2※－10（AC,DC）

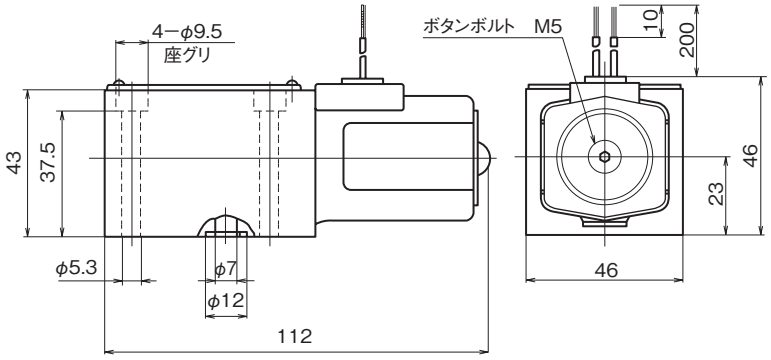

●JSC－C01－2※－10－C(L)（オプション）

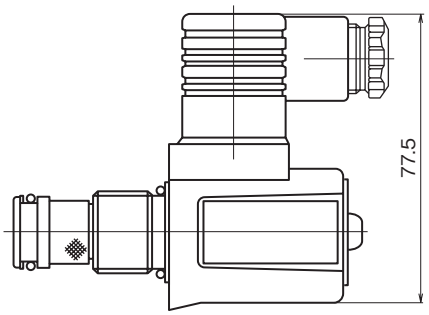

●JSC－G01－2※－10－C(L)（オプション）

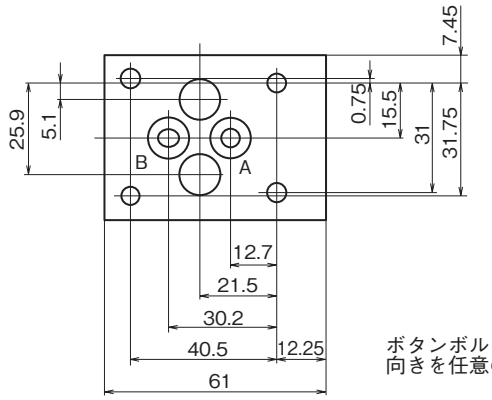

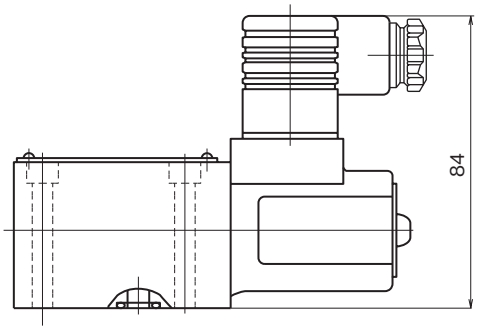

ボタンボルトを緩めることによって、コイルの向きを任意の位置に変更できます。

断面構造図

●JSC－C01

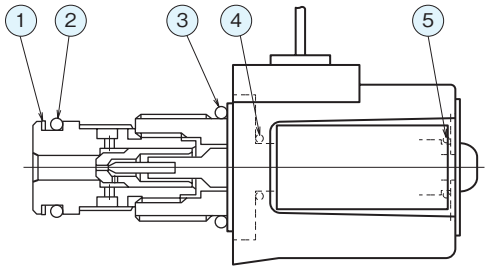

シール部品一覧表

品　番	名称	個　数	部品仕様
1	バックアップリング	1	JIS B2407 バイアスカット P15
2	Oリング	1	JIS B2401 1BP15
3	Oリング	1	AS568-116（NBR,Hs90）
4	Oリング	1	JIS B2401 1BP12
5	Oリング	1	JIS B2401 1BP11.2