02シリーズスタック弁　圧力取出用ブロック

JIS油圧図記号

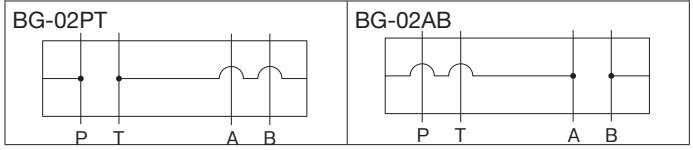

形式記号説明

※ — BG — 02 ※※ — 55
1　2　3　4　5

1 適用流体記号
無記号：石油系作動油、水・グリコール系作動油
F　　：りん酸エステル系作動油

2 基本形式
BG：圧力取出用ブロック

3 呼び径
02：¼

4 圧力取出ポート
PT：P、Tポート
AB：A、Bポート

5 デザイン番号（デザイン番号は変更することがあります。）

仕様

形式記号	最高使用圧力 MPa {kgf/cm²}	最大流量 L/min	質量 kg
BG-02※※-55	25 {250}	40	1

外形寸法図

BG－02AB－55
BG－02PT－55

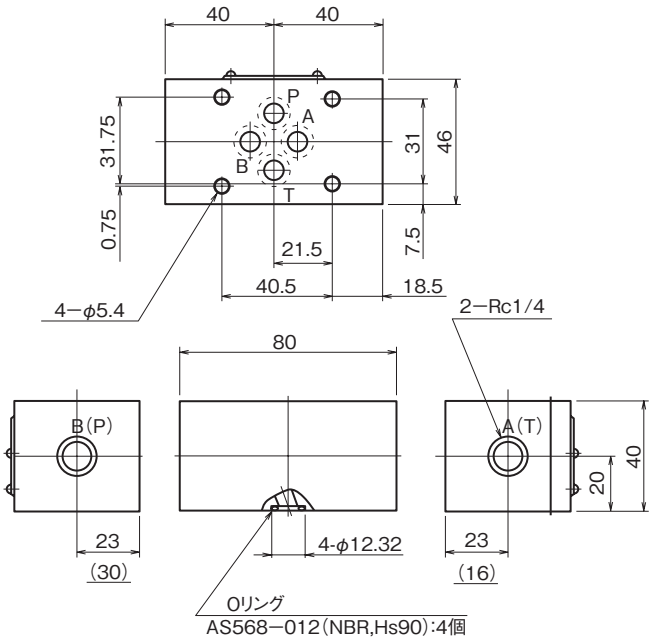

()はBG－02PT－55の場合の寸法

02シリーズスタック弁　ブロッキングブロック

JIS油圧図記号

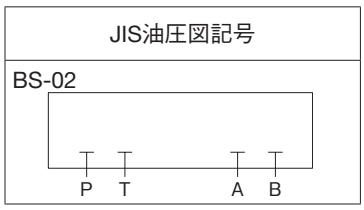

形式記号説明

※ — BS — 02 — 55
1　2　3　4

1 適用流体記号
無記号：石油系作動油、水・グリコール系作動油
F　　：りん酸エステル系作動油

2 基本形式
BS：ブロッキングブロック

3 呼び径
02：¼

4 デザイン番号（デザイン番号は変更することがあります。）

仕様

形式記号	最高使用圧力 MPa {kgf/cm²}	質量 kg
BS-02-55	25 {250}	0.8

外形寸法図

BS－02－55

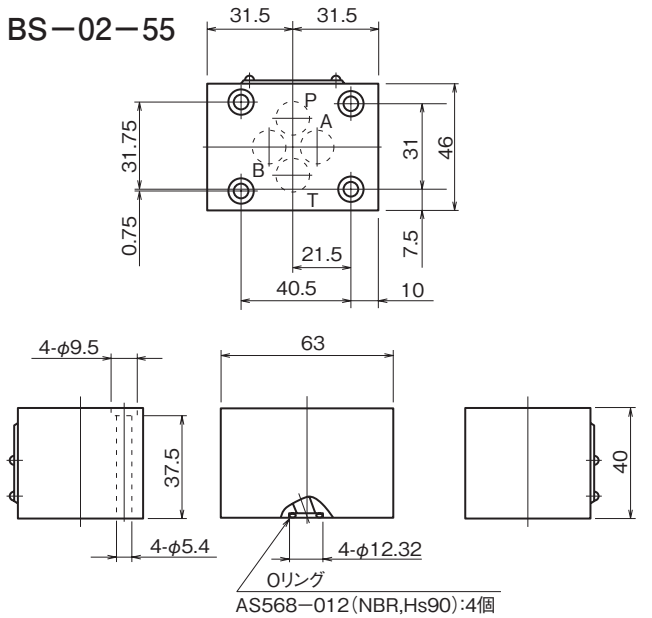

取扱い

ブロッキングブロックには、取付ボルトは付属しませんので、必要の際は別途手配してください。