外形寸法図

MR－03P

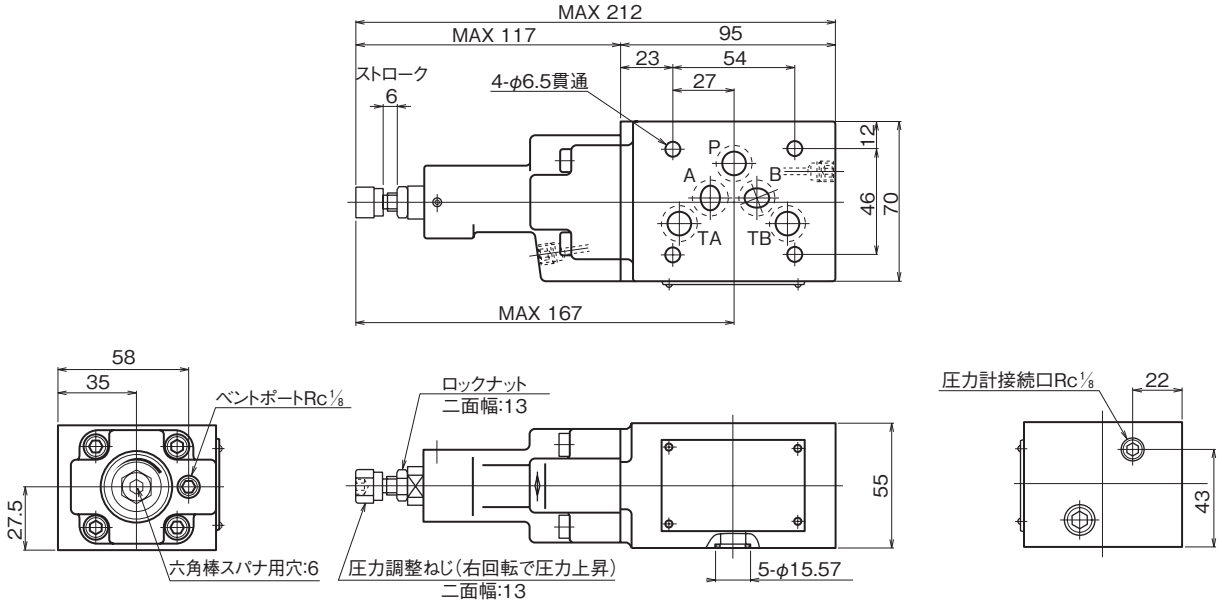

断面構造図

MR－03P

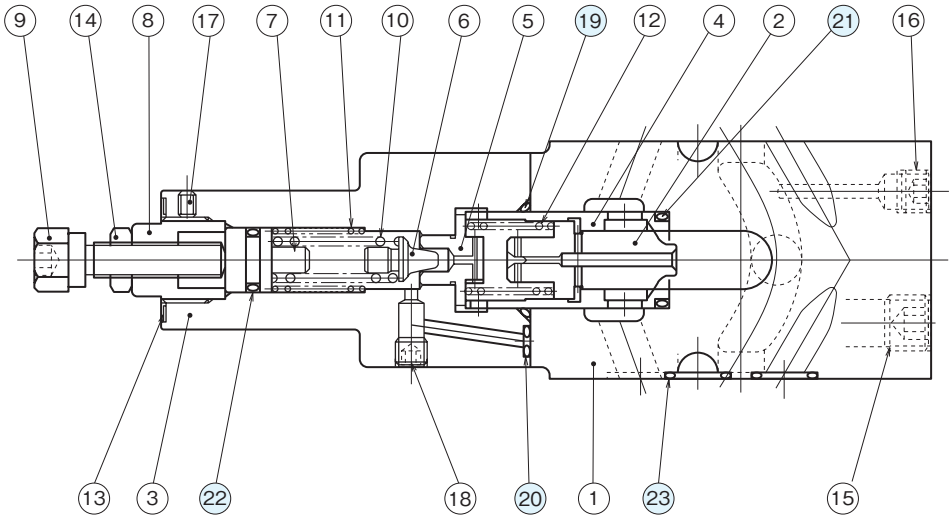

シール部品一覧表

品　番	名　称	個　数	部品仕様
19	Oリング	1	JIS B2401 1BP22
20	Oリング	1	JIS B2401 1BP4
21	Oリング	1	JIS B2401 1BP18
22	Oリング	1	JIS B2401 1AP11
23	Oリング	5	AS568-014(NBR,Hs90)